DEPRAG

Partner der Systemintegratoren

Sie bauen Anlagen –
wir liefern Komponenten

Wir liefern die Komponenten für Ihre Schraub- und Montageaufgaben

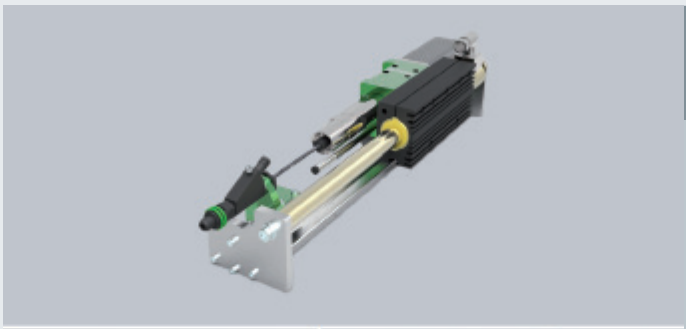

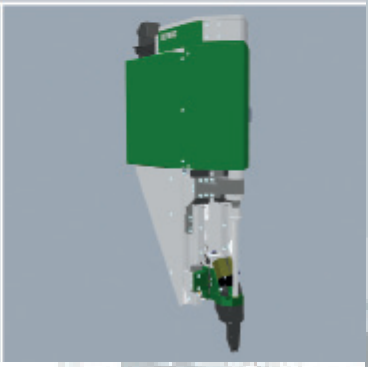

Schraubtechnik

Mit unserem umfassenden Produktprogramm decken wir das gesamte Anwendungsspektrum moderner und anspruchsvoller Schraubaufgaben der Industrie optimal ab.
Ob Schrauben, Messen, Dokumentieren oder Analysieren bis hin zur vollautomatischen Zuführung der Verbindungselemente. Wir bieten Ihnen eine Gesamtlösung, die auf Ihre Anwendung zugeschnitten ist.

Wir bieten ein umfassendes Programm an Schraubwerkzeugen:

- für den manuellen oder stationären Einsatz
- elektronisch oder pneumatisch angetrieben
- Drehmomente von 8 Nmm bis 500 Nm
- in vielfältigen Bauformen für jeden Einsatzfall

Steuerungstechnik

Steuerungssysteme für die Anlagen- und Prozesssteuerung in Montageanlagen:
Prozesse sicher steuern, erfassen, dokumentieren und auswerten.

DCOS Prozess- und Anlagensteuerung
Für anspruchsvolle Steuerungsaufgaben wurde die Steuerungsfamilie DCOS entwickelt. Integrierte Netzwerkfähigkeit, problemlose Anbindung an SCADA und MES-Systeme, eine umfangreiche Datenverwaltung und Speicherung sowie hohe Funktionalität machen dieses System universell einsetzbar.

Schraubsteuerung DPU 050-200
Die Basissteuerungen ermöglichen die Steuerung von Montagesystemen und Schraubern.
Diese Basislösung enthält alle notwendigen Bedienelemente, Touch-Panel, Stromversorgung, einen Not-Aus Schaltkreis und alle erforderlichen Steuerungsbaugruppen. Die intuitive Bedienerführung über das integrierte Touch-Panel ist komfortabel - die Anzeige ist auch aus großer Entfernung gut lesbar.

Zuführtechnik

Standardisierte Zuführsysteme für die Integration in Ihre Anlage oder zur Rationalisierung und Prozessoptimierung Ihrer Montage. Hohe Förderleistung bei einfacher Inbetriebnahme.
DEPRAG Zuführgeräte stellen sowohl die Bauteile als auch deren Verbindungselemente in gewünschter Anzahl und Orientierung effizient und positionsgenau zur Verfügung.
40 Jahre Erfahrung in der Zuführtechnik für die automatische Bereitstellung Ihrer Schrauben, Muttern, Nieten, Gewindebolzen, Scheiben, O-Ringen, symmetrischen und asymmetrischen Bauteilen, garantiert höchste Zuverlässigkeit unserer Zuführsysteme.
DEPRAG liefert Zuführgeräte für handgeführte Werkzeuge, sowie stationäre Zuführgeräte für automatische Montageanlagen.

Messtechnik

Ausgefeilte Messtechnik zur Überwachung und Dokumentation von Schraubvorgängen in Automationsprozessen. Messschrauber mit integriertem Messwertaufnehmer in Verbindung mit den zugehörigen Messgeräten decken alle QS-relevanten Anforderungen an Dokumentation, Datensicherung und Statistik ab.

Zur Sicherung Ihrer Fertigungsprozesse steht ein breites Spektrum an Drehmoment- und Drehwinkel-Messgeräten für die verschiedensten Aufgaben zur Verfügung:

- Analyse Ihrer individuellen Schraubfälle
- Verifizieren Ihrer Drehmoment-/Drehwinkelwerte
- Überwachen Ihrer Montageprozesse
- Dokumentation Ihrer Schraubergebnisse
- Überwachen, Einstellen und Gegenmessen Ihrer Schraubwerkzeuge

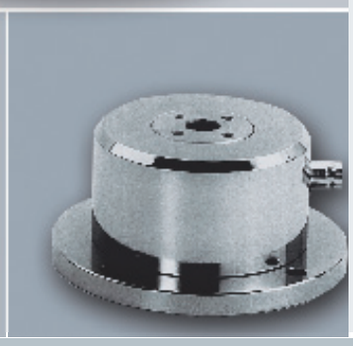

Serviceleistungen für DEPRAG Komponenten auf höchstem Industriestandard!

Durch die langjährige Herstellererfahrung mit unseren 1000-fach im Einsatz erprobten Komponenten, steht Ihnen als Systemintegrator ein umfangreiches Serviceangebot aus dem Hause DEPRAG zur Verfügung.

Profitieren Sie aus folgenden Serviceleistungen:

- Drehmomenteinstellung
- Schraubfallanalyse
- Maschinenfähigkeitsuntersuchung
- Kalibrierung
- Leistungsanalyse
- Schulung und Training
- Teleservice
- Wartung und Instandhaltung
- Service-Hotline – 24 Stunden

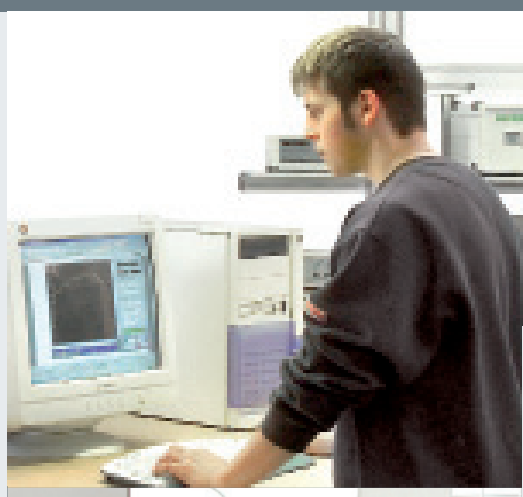

DEPRAG – weltweiter Partner der Systemintegratoren

www.deprag.com